	Artikel-Nr.	Ausführungsbeschreibung

1 nur als Stangenware lieferbar!

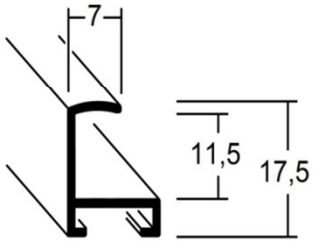

1 001	0,7cm gold glanz
1 003	0,7cm silber glanz
1 004	0,7cm silber matt
1 011	0,7cm champagner matt
1 025	0,7cm stahlgrau
1 250	0,7cm schwarz matt

Verpackungseinheit (VE):
Originalkarton (Box):

2 nur als Stangenware lieferbar!

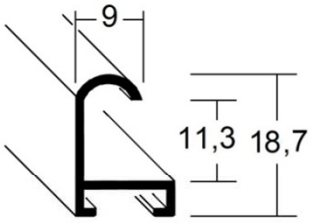

2 001	0,9cm gold glanz
2 003	0,9cm silber glanz
2 004	0,9cm silber matt
2 011	0,9cm champagner matt
2 025	0,9cm stahlgrau
2 250	0,9cm schwarz matt

Verpackungseinheit (VE):
Originalkarton (Box):

30

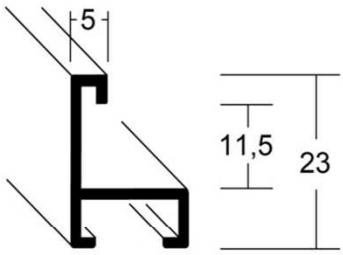

30 001	0,5cm gold glanz
30 003	0,5cm silber glanz
30 004	0,5cm silber matt
30 011	0,5cm champagner matt
30 025	0,5cm stahlgrau
30 027	0,5cm weiß matt
30 066	0,5cm schwarz seidenglanz
30 250	0,5cm schwarz matt

Verpackungseinheit (VE):
Originalkarton (Box):

30 Dekor + Furnier siehe Seite 77

35 + D8 Eloxiert + Furniert siehe Seite 78-79

100

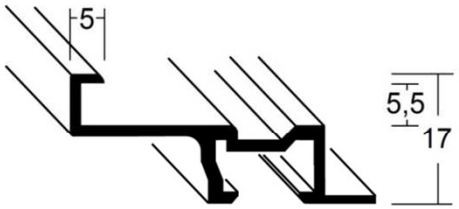

100 003	0,5cm silber glanz
100 004	0,5cm silber matt
100 011	0,5cm champagner matt
100 025	0,5cm stahlgrau
100 027	0,5cm weiß matt
100 250	0,5cm schwarz matt

Verpackungseinheit (VE):
Originalkarton (Box):

Artikel-Nr. Ausführungsbeschreibung

110

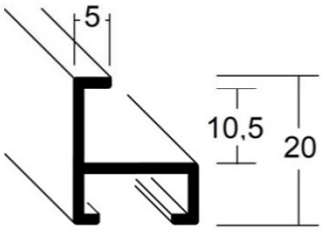

110 001 0,5cm gold glanz
110 003 0,5cm silber glanz
110 004 0,5cm silber matt
110 011 0,5cm champagner matt
110 025 0,5cm stahlgrau
110 027 0,5cm weiß matt
110 066 0,5cm schwarz seidenglanz
110 250 0,5cm schwarz matt

Verpackungseinheit (VE):
Originalkarton (Box):

120

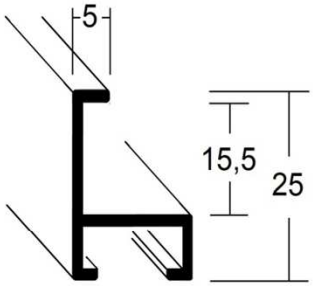

120 001 0,5cm gold glanz
120 003 0,5cm silber glanz
120 004 0,5cm silber matt
120 011 0,5cm champagner matt
120 025 0,5cm stahlgrau
120 027 0,5cm weiß matt
120 066 0,5cm schwarz seidenglanz
120 250 0,5cm schwarz matt

Verpackungseinheit (VE):
Originalkarton (Box):

130

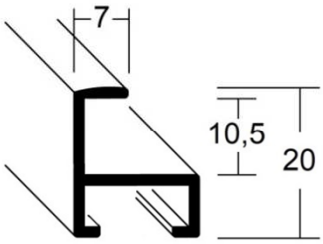

130 003 0,7cm silber glanz
130 004 0,7cm silber matt
130 250 0,7cm schwarz matt

Verpackungseinheit (VE):
Originalkarton (Box):

Artikel-Nr. Ausführungsbeschreibung

140

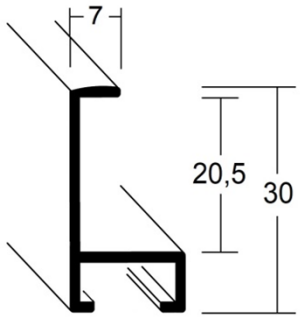

140 003 0,7cm silber glanz
140 004 0,7cm silber matt
140 250 0,7cm schwarz matt

Verpackungseinheit (VE):
Originalkarton (Box):

150

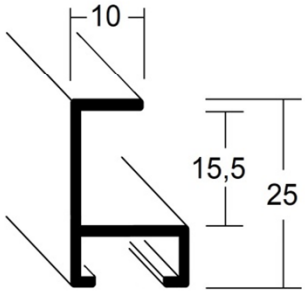

150 003 1,0cm silber glanz
150 004 1,0cm silber matt
150 027 1,0cm weiß matt
150 250 1,0cm schwarz matt

Verpackungseinheit (VE):
Originalkarton (Box):

200

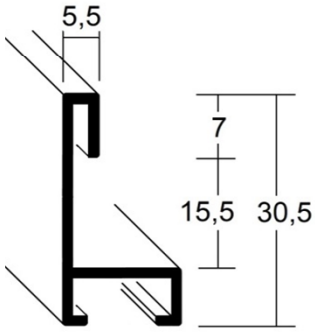

200 003 0,6cm silber glanz
200 004 0,6cm silber matt
200 250 0,6cm schwarz matt

Verpackungseinheit (VE):
Originalkarton (Box):

210

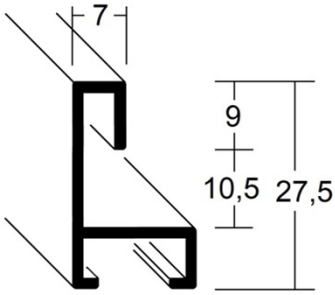

210 001 0,7cm gold glanz
210 003 0,7cm silber glanz
210 004 0,7cm silber matt
210 011 0,7cm champagner matt
210 025 0,7cm stahlgrau
210 027 0,7cm weiß matt
210 066 0,7cm schwarz seidenglanz
210 250 0,7cm schwarz matt

Verpackungseinheit (VE):
Originalkarton (Box):

Artikel-Nr.	Ausführungsbeschreibung

220

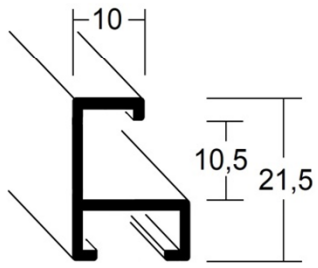

220 001 1,0cm gold glanz
220 003 1,0cm silber glanz
220 004 1,0cm silber matt
220 011 1,0cm champagner matt
220 025 1,0cm stahlgrau
220 027 1,0cm weiß matt
220 066 1,0cm schwarz seidenglanz
220 250 1,0cm schwarz matt

Verpackungseinheit (VE):
Originalkarton (Box):

230

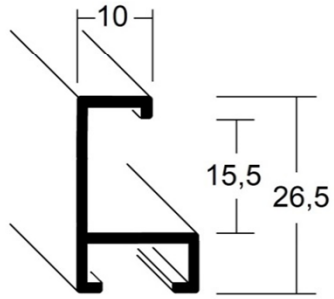

230 001 1,0cm gold glanz
230 003 1,0cm silber glanz
230 004 1,0cm silber matt
230 011 1,0cm champagner matt
230 025 1,0cm stahlgrau
230 027 1,0cm weiß matt
230 066 1,0cm schwarz seidenglanz
230 250 1,0cm schwarz matt

Verpackungseinheit (VE):
Originalkarton (Box):

240

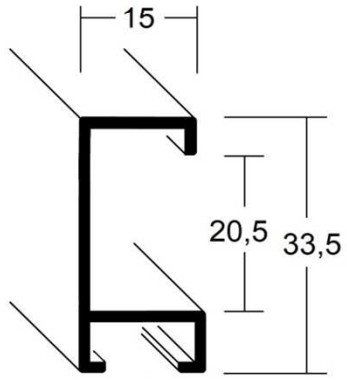

240 003 1,5cm silber glanz
240 004 1,5cm silber matt
240 027 1,5cm weiß matt
240 250 1,5cm schwarz matt

Verpackungseinheit (VE):
Originalkarton (Box):

250

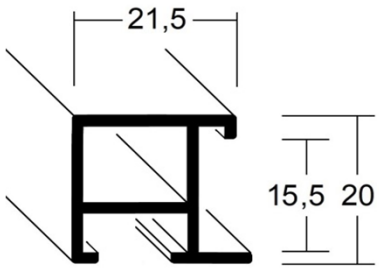

250 001 2,2cm gold glanz
250 003 2,2cm silber glanz
250 004 2,2cm silber matt
250 011 2,2cm champagner matt
250 025 2,2cm stahlgrau
250 027 2,2cm weiß matt
250 066 2,2cm schwarz seidenglanz
250 250 2,2cm schwarz matt

Verpackungseinheit (VE):
Originalkarton (Box):

Artikel-Nr. Ausführungsbeschreibung

260

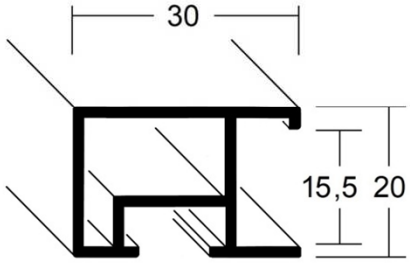

260 001 3,0cm gold glanz
260 003 3,0cm silber glanz
260 004 3,0cm silber matt
260 011 3,0cm champagner matt
260 025 3,0cm stahlgrau
260 027 3,0cm weiß matt
260 066 3,0cm schwarz seidenglanz
260 250 3,0cm schwarz matt

Verpackungseinheit (VE):
Originalkarton (Box):

400

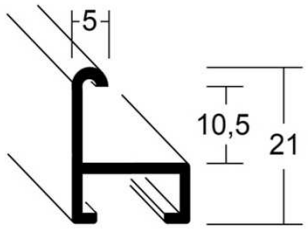

400 001 0,5cm gold glanz
400 003 0,5cm silber glanz
400 004 0,5cm silber matt
400 011 0,5cm champagner matt
400 025 0,5cm stahlgrau
400 027 0,5cm weiß matt
400 066 0,5cm schwarz seidenglanz
400 250 0,5cm schwarz matt

Verpackungseinheit (VE):
Originalkarton (Box):

410

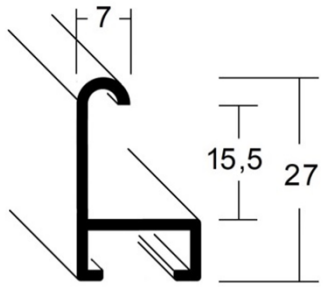

410 001 0,7cm gold glanz
410 003 0,7cm silber glanz
410 004 0,7cm silber matt
410 011 0,7cm champagner matt
410 025 0,7cm stahlgrau
410 027 0,7cm weiß matt
410 066 0,7cm schwarz seidenglanz
410 250 0,7cm schwarz matt

Verpackungseinheit (VE):
Originalkarton (Box):

420

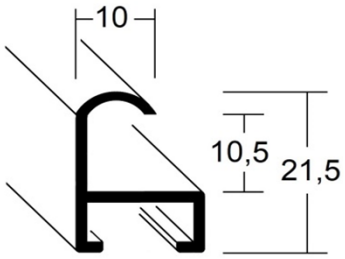

420 001 1,0cm gold glanz
420 003 1,0cm silber glanz
420 004 1,0cm silber matt
420 011 1,0cm champagner matt
420 025 1,0cm stahlgrau
420 027 1,0cm weiß matt
420 066 1,0cm schwarz seidenglanz
420 250 1,0cm schwarz matt

Verpackungseinheit (VE):
Originalkarton (Box):

Artikel-Nr. Ausführungsbeschreibung

430

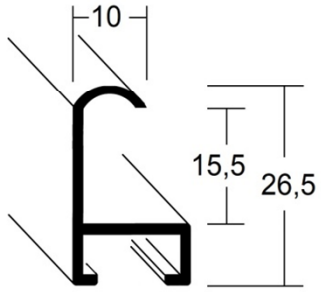

430 003 1,0cm silber glanz
430 004 1,0cm silber matt
430 027 1,0cm weiß matt
430 066 1,0cm schwarz seidenglanz
430 250 1,0cm schwarz matt

Verpackungseinheit (VE):
Originalkarton (Box):

440

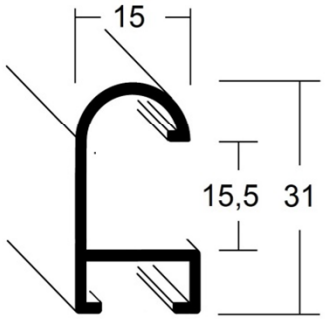

440 001 1,5cm gold glanz
440 003 1,5cm silber glanz
440 004 1,5cm silber matt
440 011 1,5cm champagner matt
440 025 1,5cm stahlgrau
440 027 1,5cm weiß matt
440 066 1,5cm schwarz seidenglanz
440 250 1,5cm schwarz matt

Verpackungseinheit (VE):
Originalkarton (Box):

450

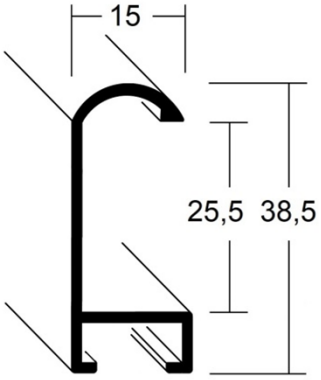

450 003 1,5cm silber glanz
450 004 1,5cm silber matt
450 011 1,5cm champagner matt
450 250 1,5cm schwarz matt

Verpackungseinheit (VE):
Originalkarton (Box):

500

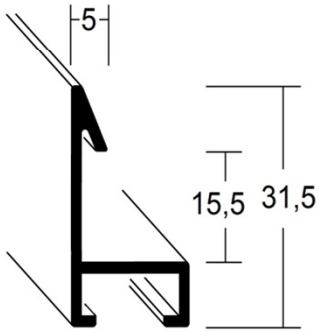

500 001 0,5cm gold glanz
500 003 0,5cm silber glanz
500 004 0,5cm silber rmatt
500 011 0,5cm champagner matt
500 025 0,5cm stahlgrau
500 027 0,5cm weiß matt
500 066 0,5cm schwarz seidenglanz
500 250 0,5cm schwarz matt

Verpackungseinheit (VE):
Originalkarton (Box):

Artikel-Nr. Ausführungsbeschreibung

510

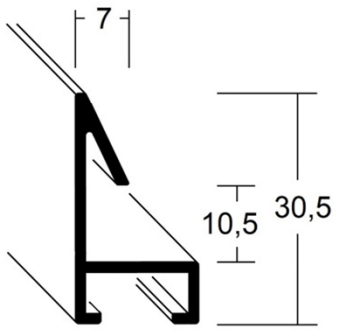

510 003 0,7cm silber glanz
510 004 0,7cm silber matt
510 027 0,7cm stahlgrau
510 250 0,7cm schwarz matt

Verpackungseinheit (VE):
Originalkarton (Box):

600

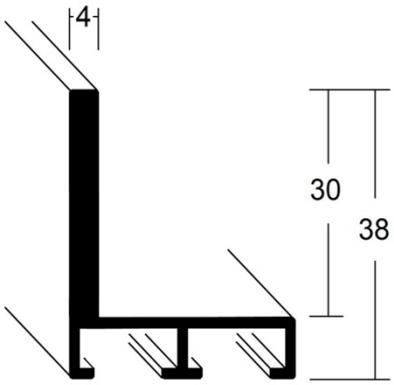

600 004 Alu-Schattenf. silber matt
600 250 Alu-Schattenf. schwarz matt

Verpackungseinheit (VE):
Originalkarton (Box):

610

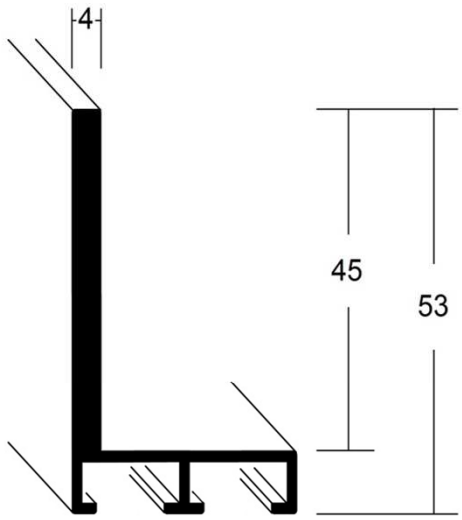

610 004 Alu-Schattenf. silber matt
610 250 Alu-Schattenf. schwarz matt

Verpackungseinheit (VE):
Originalkarton (Box):

* doppelte Menge an Montageteilen empfohlen

Artikel-Nr. Ausführungsbeschreibung

ALU-Schattenfugenleiste für Dibond-kaschierungen und Acrylglasbilder

981

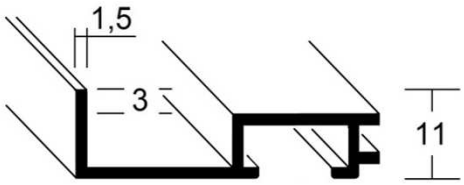

981 003 Alu-Schattenf. silber glanz
981 004 Alu-Schattenf. silber matt
981 027 Alu-Schattenf. weiß matt
981 250 Alu-Schattenf. schwarz matt

Verpackungseinheit (VE):
Originalkarton (Box):

982

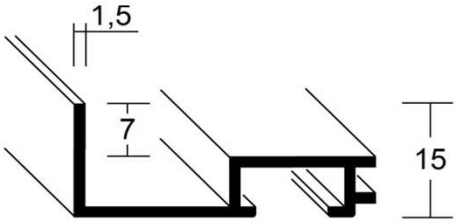

982 003 Alu-Schattenf. silber glanz
982 004 Alu-Schattenf. silber matt
982 027 Alu-Schattenf. weiß matt
982 250 Alu-Schattenf. schwarz matt

Verpackungseinheit (VE):
Originalkarton (Box):

Alu-Profil 981 + 982 eignen sich auch sehr gut für Alu-Holz-Kombinationen:

Beispiel:

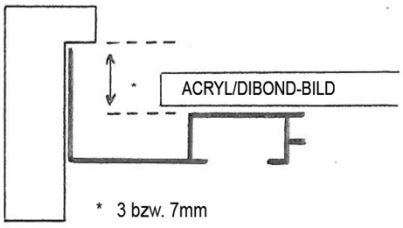

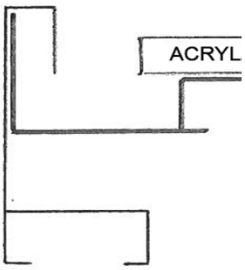

Artikel-
Nr. Ausführungsbeschreibung

30

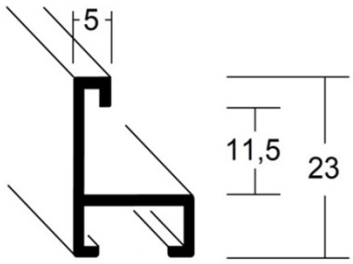

DEKOR Oberflächen:

30 101 weiß Dekor
30 102 eierschale Dekor
30 103 elfenbein Dekor
30 120 eiche Dekor
30 121 nuss Dekor
30 127 mooreiche Dekor
30 128 blaugrau Dekor
30 129 anthrazit Dekor
30 130 schwarz Dekor
30 132 strukturgrau Dekor

FURNIERTE Oberflächen:

30 301 weiß
30 302 eierschale
30 303 elfenbein
30 304 zitronengelb
30 305 maisgelb
30 306 orange
30 307 kirschrot
30 308 bordeauxrot
30 309 lindgrün
30 310 olivgrün
30 311 opalgrün
30 312 petrol
30 313 hellgrau
30 314 hellblau
30 315 verkehrsblau
30 316 royalblau
30 317 nachtblau
30 318 violett
30 323 kirsch
30 324 nussbaum
30 325 ebenholz
30 326 schwarzbraun
30 327 mooreiche
30 328 blaugrau
30 329 anthrazit
30 330 schwarz

FURNIERTE Oberflächen NATUR, N

30 319 Ahornfurnier, roh
30 320 Eichenfurnier, roh
30 321 Nussfurnier, roh
30 331 Wengéfurnier, roh

Verpackungseinheit (VE):
Originalkarton (Box):

Artikel-
Nr. Ausführungsbeschreibung

35

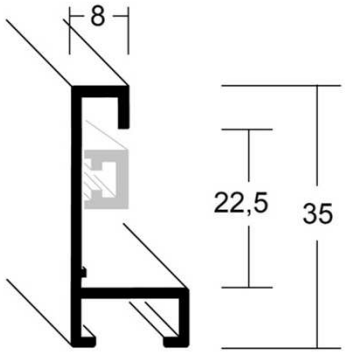

Eloxierte Oberflächen:

35 03 silber glanz
D8 03
35 04 silber matt
D8 04
35 248 grau matt
D8 248
35 249 anthrazit matt
D8 249
35 250 schwarz matt
D8 250

Furnierte Oberflächen:

35 301 weiß
D8 301
35 302 eierschale
D8 302
35 303 elfenbein
D8 303
35 304 zitronengelb
D8 304
35 305 maisgelb
D8 305
35 306 orange
D8 306
35 307 kirschrot
D8 307
35 308 bordeauxrot
D8 308
35 309 lindgrün
D8 309
35 310 olivgrün
D8 310
35 311 opalgrün
D8 311
35 312 petrol
D8 312
35 313 hellgrau
D8 313

D8

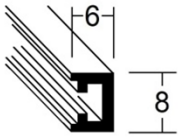

Montagehilfen
D8-Winkel werden empfohlen!

Profil 35: Verpackungseinheit (VE):
Originalkarton (Box):

Profil D8: Verpackungseinheit (VE):

Aus technischen Gründen ist ein Zu
nur in Kombination mit dem Profil 3

35

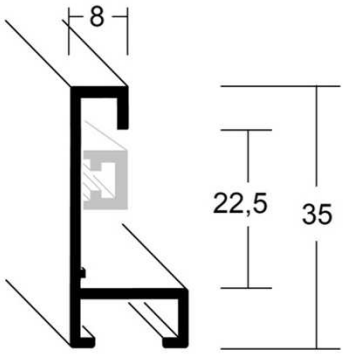

D8

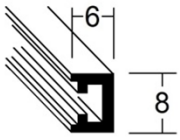

Montagehilfen
D8-Winkel werden
empfohlen!

Artikel-Nr.	Ausführungsbeschreibung
35 314	hellblau
D8 314	
35 315	verkehrsblau
D8 315	
35 316	royalblau
D8 316	
35 317	nachtblau
D8 317	
35 318	violett
D8 318	
35 319	Ahornfurnier, roh*
D8 319	
35 320	Eichenfurnier, roh*
D8 320	
35 321	Nussfurnier, roh*
D8 321	
35 322	Naturfurnier, roh*
D8 322	
35 323	kirsch
D8 323	
35 324	nussbaum
D8 324	
35 325	ebenholz
D8 325	
35 326	schwarzbraun
D8 326	
35 327	mooreiche
D8 327	
35 328	blaugrau
D8 328	
35 329	anthrazit
D8 329	
35 330	schwarz
D8 330	

Profil 35: Verpackungseinheit (VE):
Originalkarton (Box):

Profil D8: Verpackungseinheit (VE):

Aus technischen Gründen ist ein Zu
nur in Kombination mit dem Profil 3

* Die Oberfläche dieses Artikels ist unbehandelt. Dies führt mit der Zeit, abh
einflüssen, zum Nachdunkeln der Muster. Bitte beachten Sie, dass die gel
Muster abweichen kann.